Fa. Hylewicz CNC Technik

Микро-шаговый контроллер
Zero-2

Внимание!!!

НЕ открывать корпус и НЕ отсоединять кабели при включенном станке!!!

Описание:

Данное устройство является 5-канальным контроллером шаговых двигателей с микрошаговым режимом.
2 канала используются для оси X и по одному для осей Y, Z и оси вращения.
Рабочий ток : 2.1 A (фиксирован) , разрешение шага 1/8, что обеспечивает 1600 шагов на оборот.

В случаях, когда станок не активен, он переключается в режим экономии электричества. При этом станок потребляет на 65% меньше электроэнергии.
Подключение к ПК реализовано через LPT порт. Подключение к шаговым двигателям и референсным выключателям – через 9-pole разьемы.

Встроенный блок питания 32v/8A обеспечивает достаточно энергии для шаговых двигателей.

Внешние соединения

1. Принтерный порт

Распайка сигналов принтерного порта.

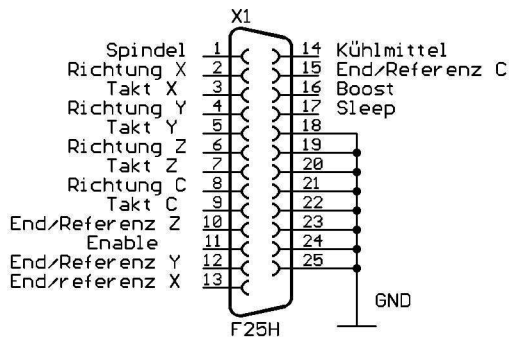

2. Моторный разъем

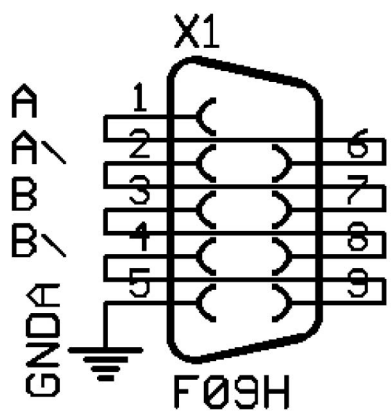

При не совпадении направлений вращения – все параметры можно настроить в программном обеспечении – WinPC-NC, или Mach3.

3. Контрольный разъем

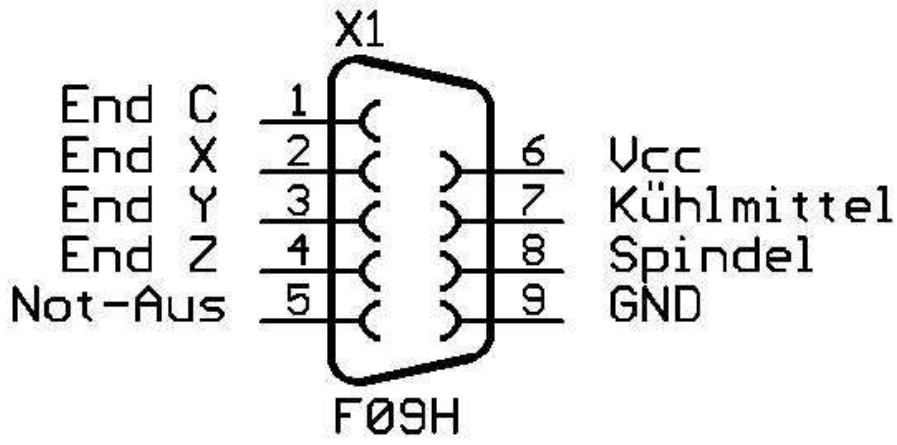

Все сигналы включаются через GND/земля. 'Аварийный стоп' нормально замкнут.
Концевые и референсные выключатели могут быть и нормально замкнутыми, и нормально разомкнутыми. Это настраивается/ конфигурируется в программном обеспечении.

4. 5-канал

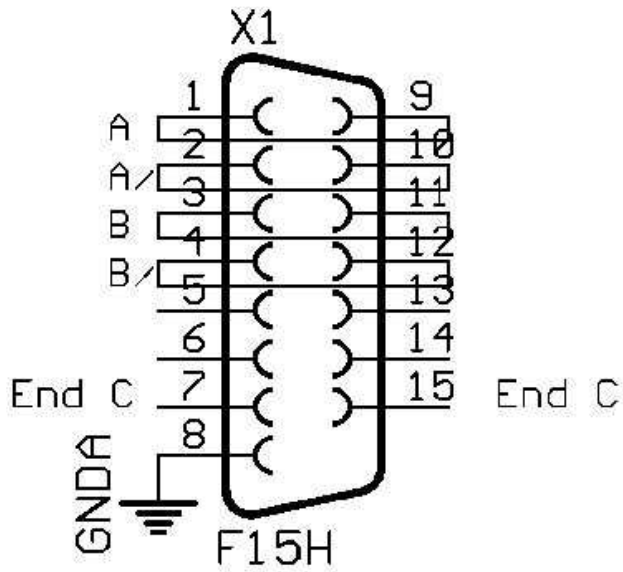

Блок питания

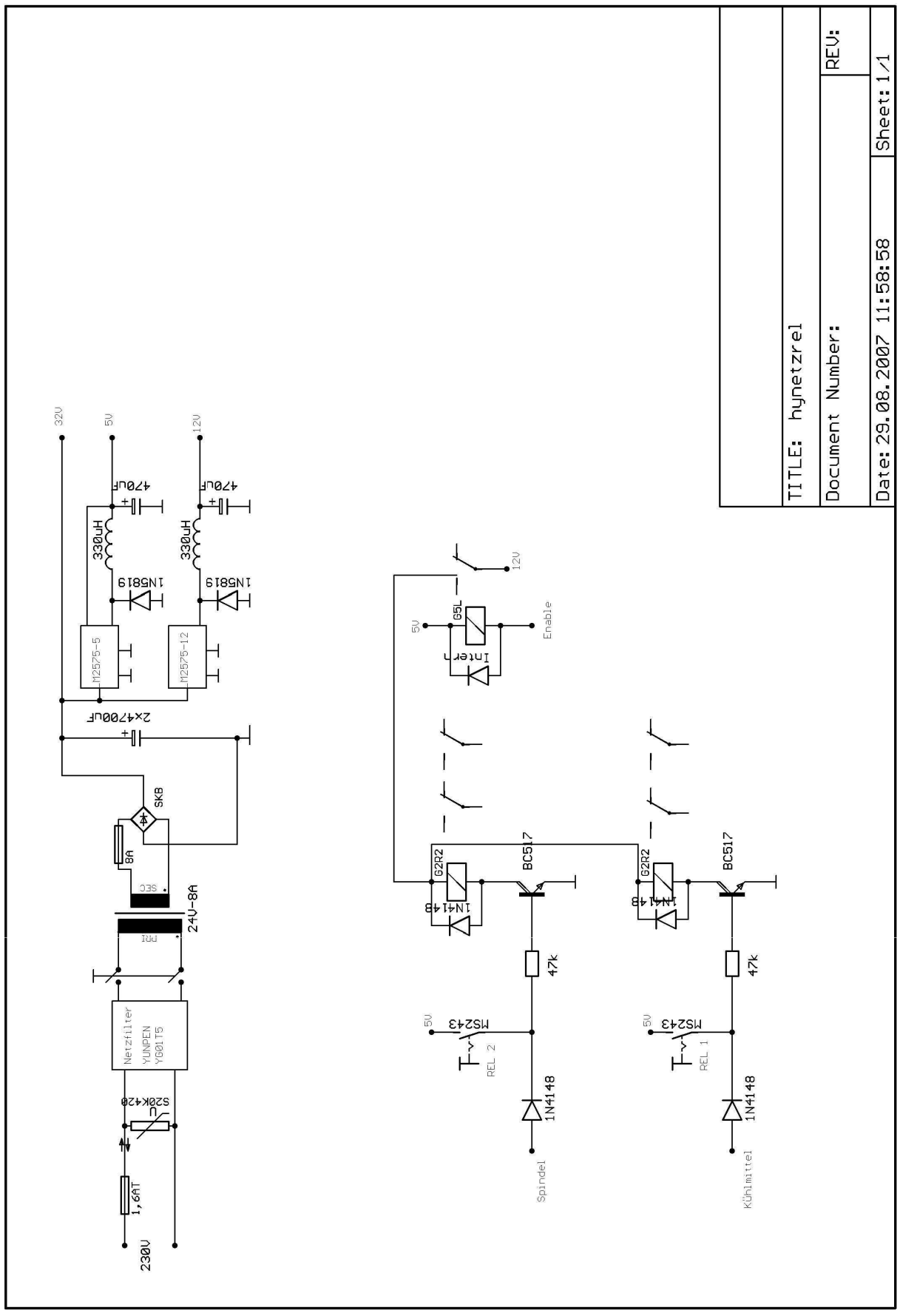

Блок питания - плата

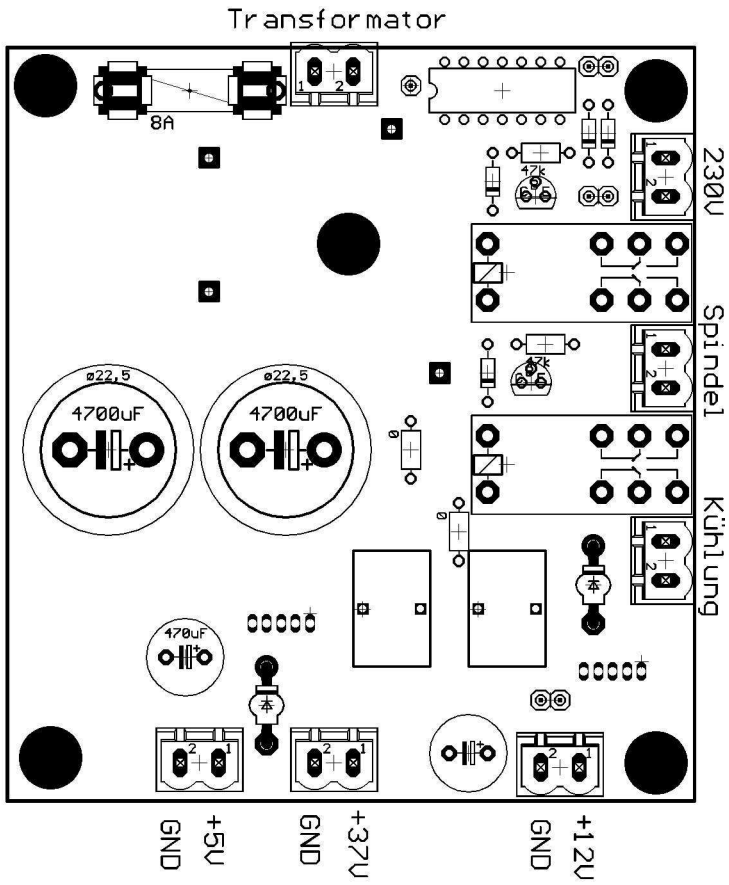

Драйвера

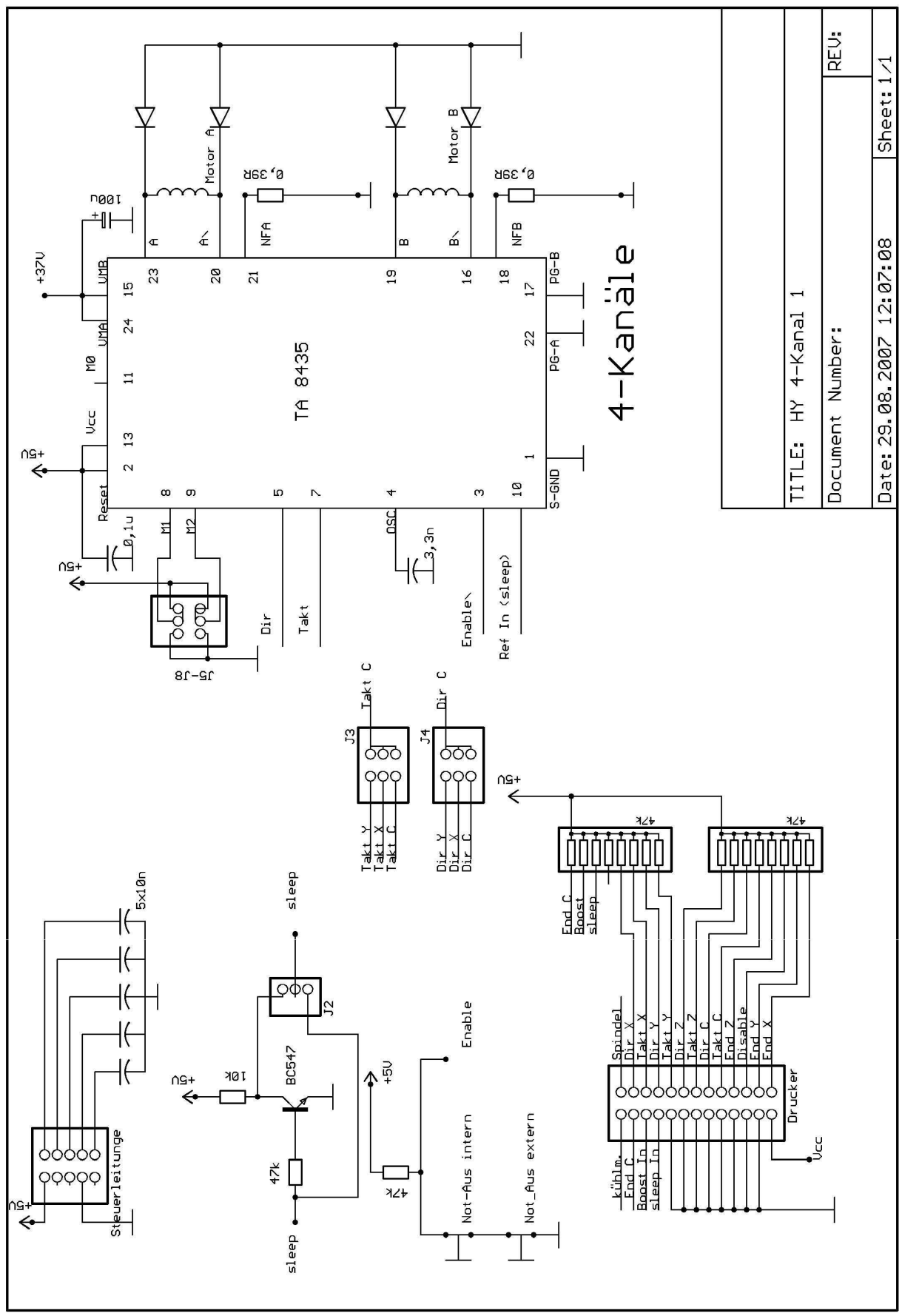
TA 8435
4-Kanäle
TITLE: HY 4-Kanal 1
Document Number:
REV:
Date: 29.08.2007 12:07:08
Sheet: 1/1
Motor A
Motor B
0,39R
NFA
NFB
100µ
+37V
UMB
UMA
M0
Vcc
Reset
M1
M2
OSC
S-GND
PG-A
PG-B
0,1u
3,3n
+5V
J5-J8
Dir
Takt
Enable\
Ref In (sleep)
J3
J4
Takt C
Dir C
Takt Y
Takt X
Dir Y
Dir X
47k
End C
Boost
sleep
Spindel
Dir X
Takt X
Dir Y
Takt Y
Dir Z
Takt Z
Dir C
Takt C
End Z
Disable
End Y
End X
Drucker
kühlm.
Boost In
sleep In
Steuerleitunge
5x10n
J2
BC547
10k
Not-Aus intern
Not_Aus extern

Драйвера - плата

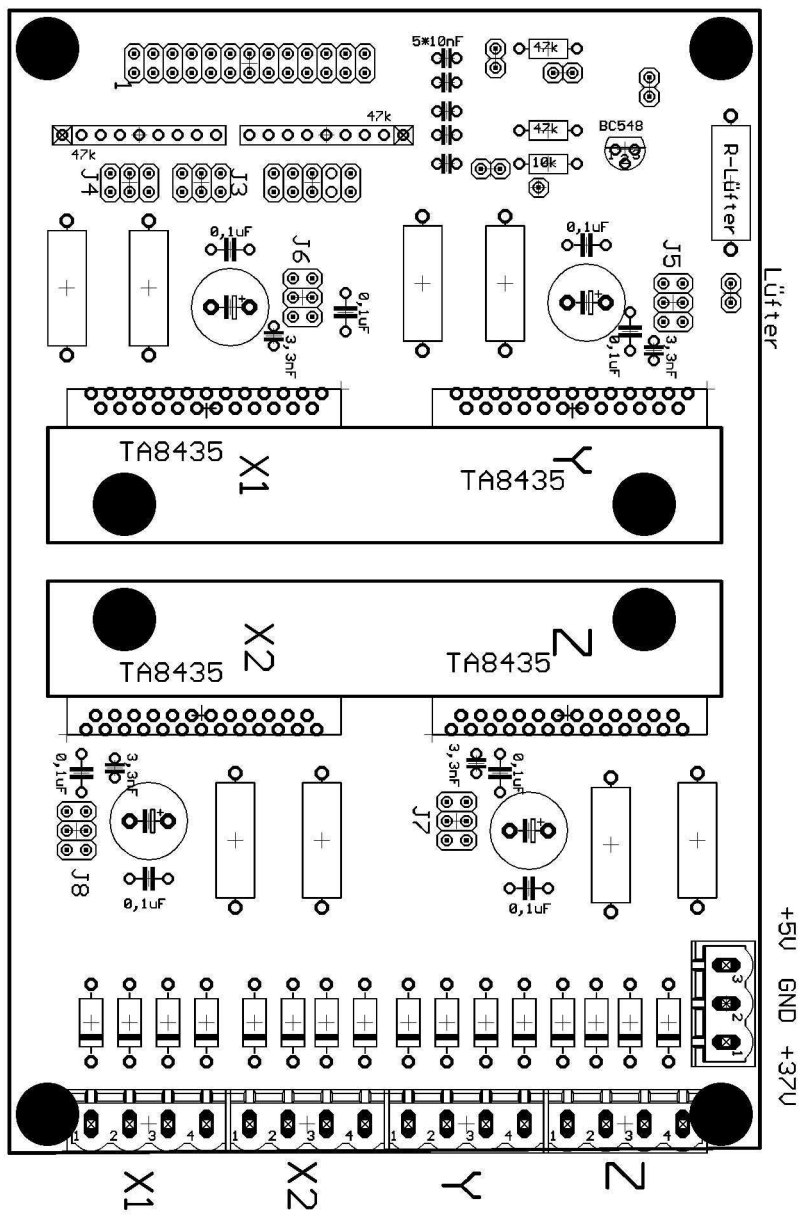

Технические данные

Питание 230 V 220 VA
Питание двигателей 32V 8 A

Выходы: 4 канала 2,1A номинал. Max 2,5A
Выходы: 2 разьема 8A каждый, одновременно 14A Max
Вентиляторы: 1x60мм; 1x40мм
Размеры: 270x130x320мм

Примечания:

_____
_____
_____
_____
_____
_____
_____
_____
_____

Для запросов и предложений свяжитесь с нами:
Fa. Hylewicz CNC Technik, Burgstr 14; 47608 Geldern, Tel: 0049 2831 133236

CNC-Technik
HEIZ